		-5	0	5	10
25	(kW)	224.0	274.6	334.0	402.9
	(kW)	38.4	38.7	38.9	38.7
	(A)	67.1	67.7	67.9	67.7
30	(kW)	212.7	261.4	318.4	384.8
	(kW)	42.9	43.5	43.9	44.0
	(A)	74.2	75.1	75.7	75.9
35	(kW)	201.3	247.9	302.6	366.4
[redacted]	(kW)	48.0	48.8	49.5	49.8

		-5	0	5	10
25	(kW)				

		-5	0	5	10
25	(kW)	377.2	462.6	562.6	678.8
	(kW)	62.8	63.4	63.7	63.4
	(A)	107.3	108.3	108.7	108.3
30	(kW)	358.3	440.2	536.3	648.1
	(kW)	70.3	71.3	72.0	72.1
	(A)	120.1	121.8	122.8	123.0
35	(kW)	338.9	417.4	509.6	617.0
	(kW)	78.6	80.0	81.0	81.5
	(A)	134.2	136.6	138.3	139.2

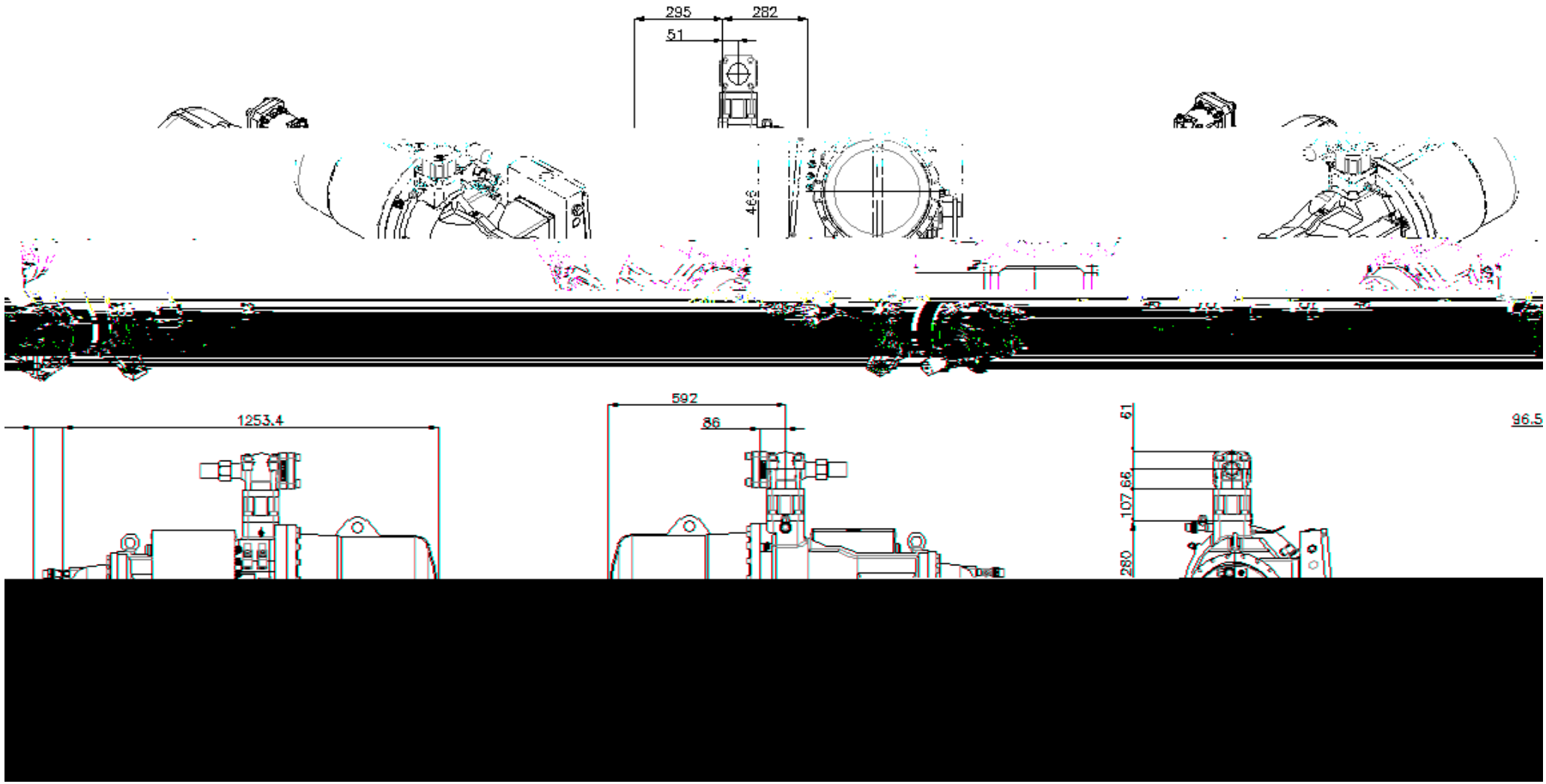
295
282
51
439
1253.4
592
86
61
107.66
280
96.5

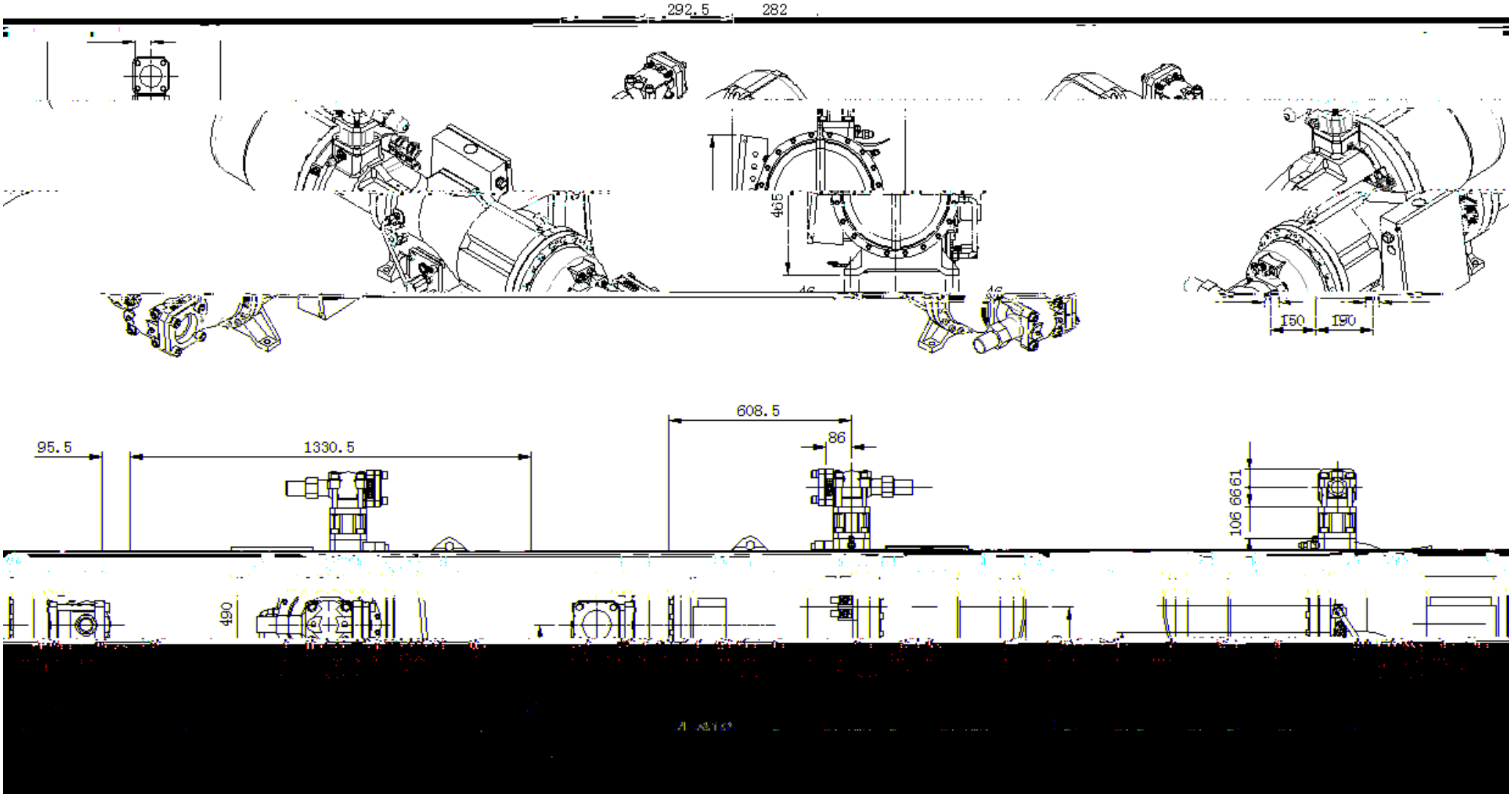
292.5
282
150
190
608.5
95.5
1330.5
86
106
66
61
490

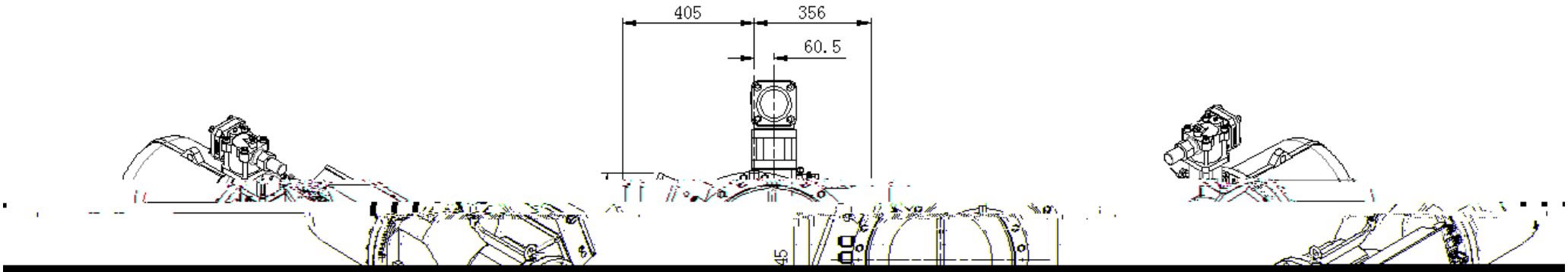

[redacted]

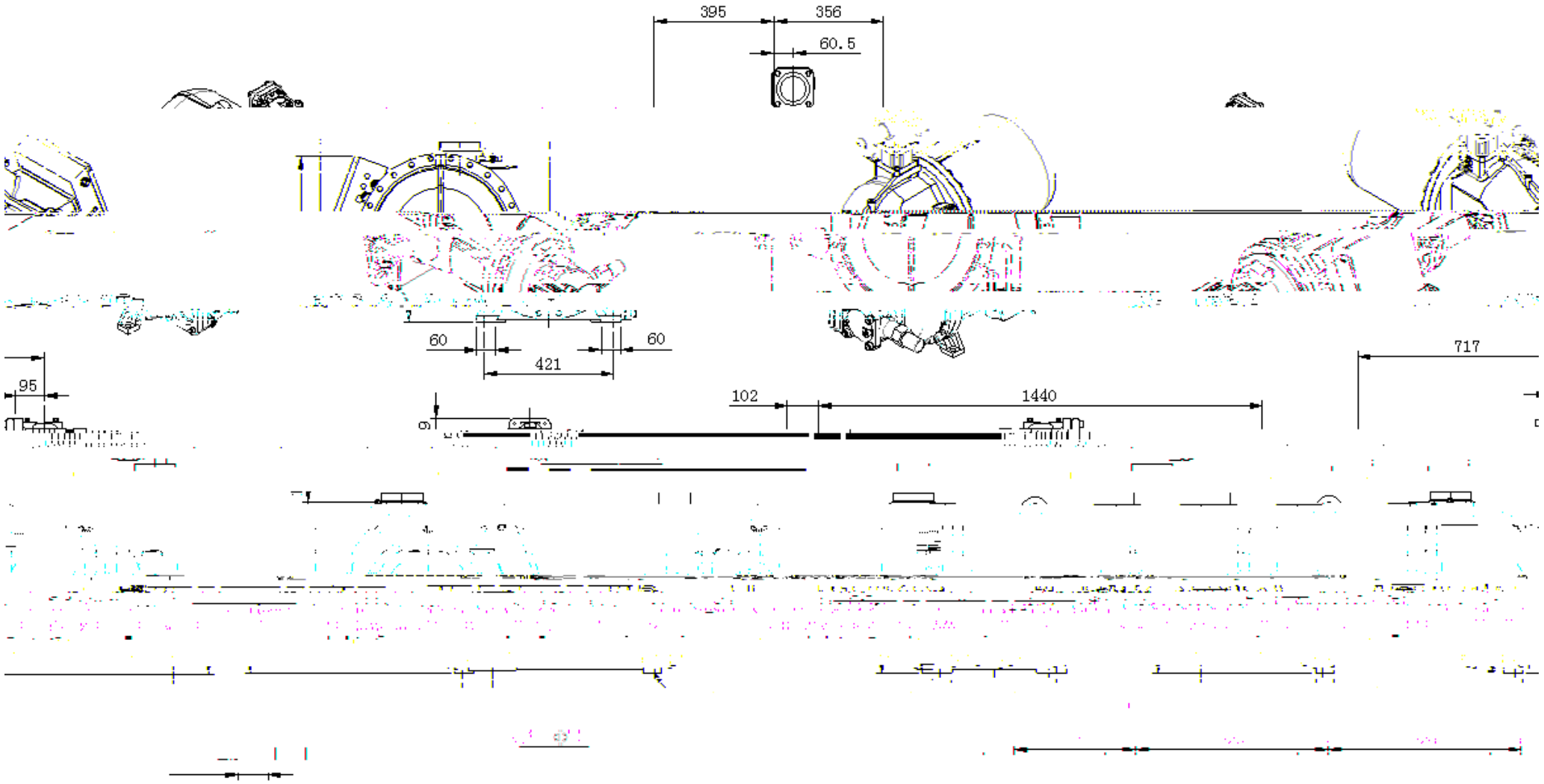
395
356
60.5
60
60
421
95
102
1440
717

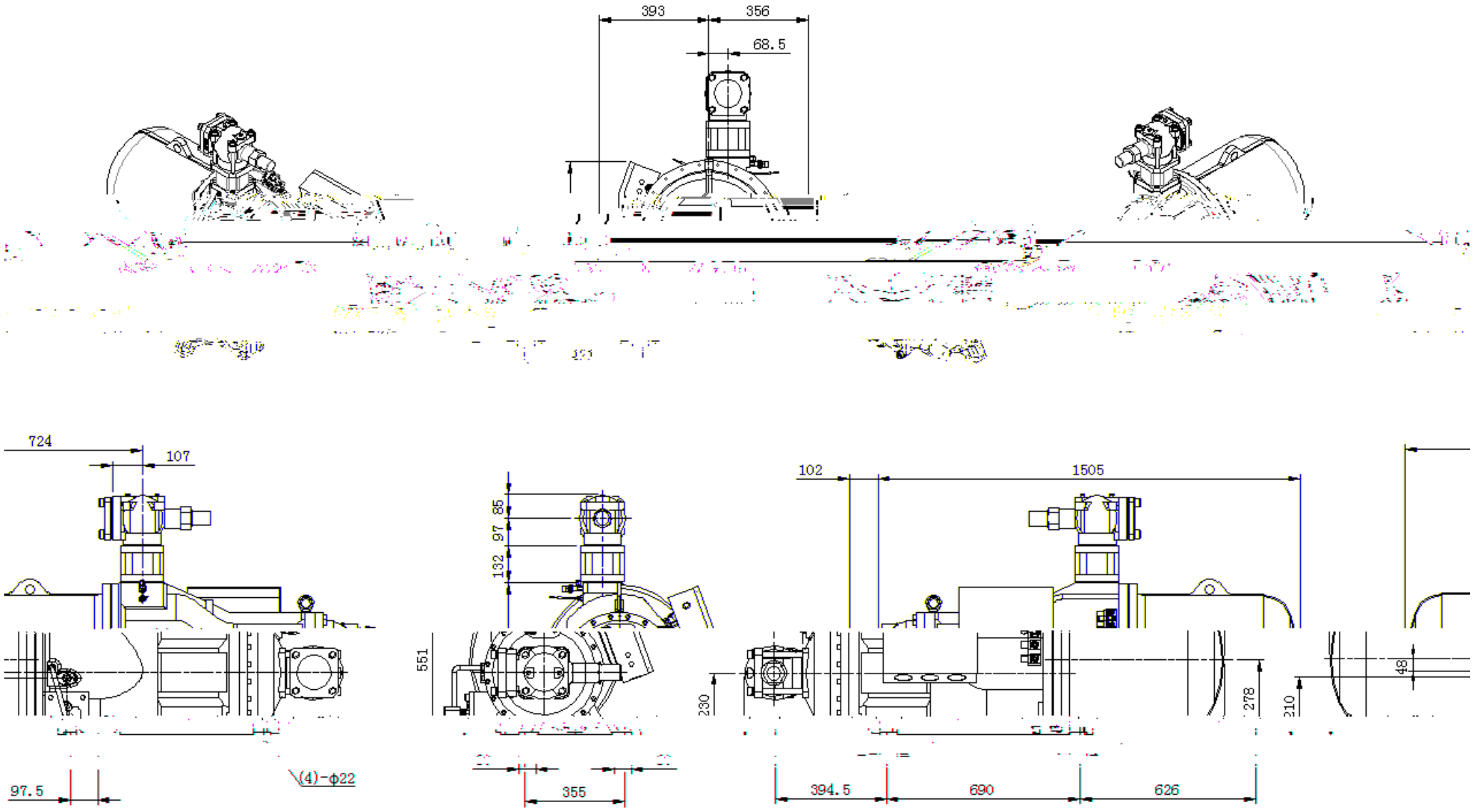
393
356
68.5
724
107
97.5
(4)-φ22
85
97
132
551
355
102
1505
230
278
210
48
394.5
690
626

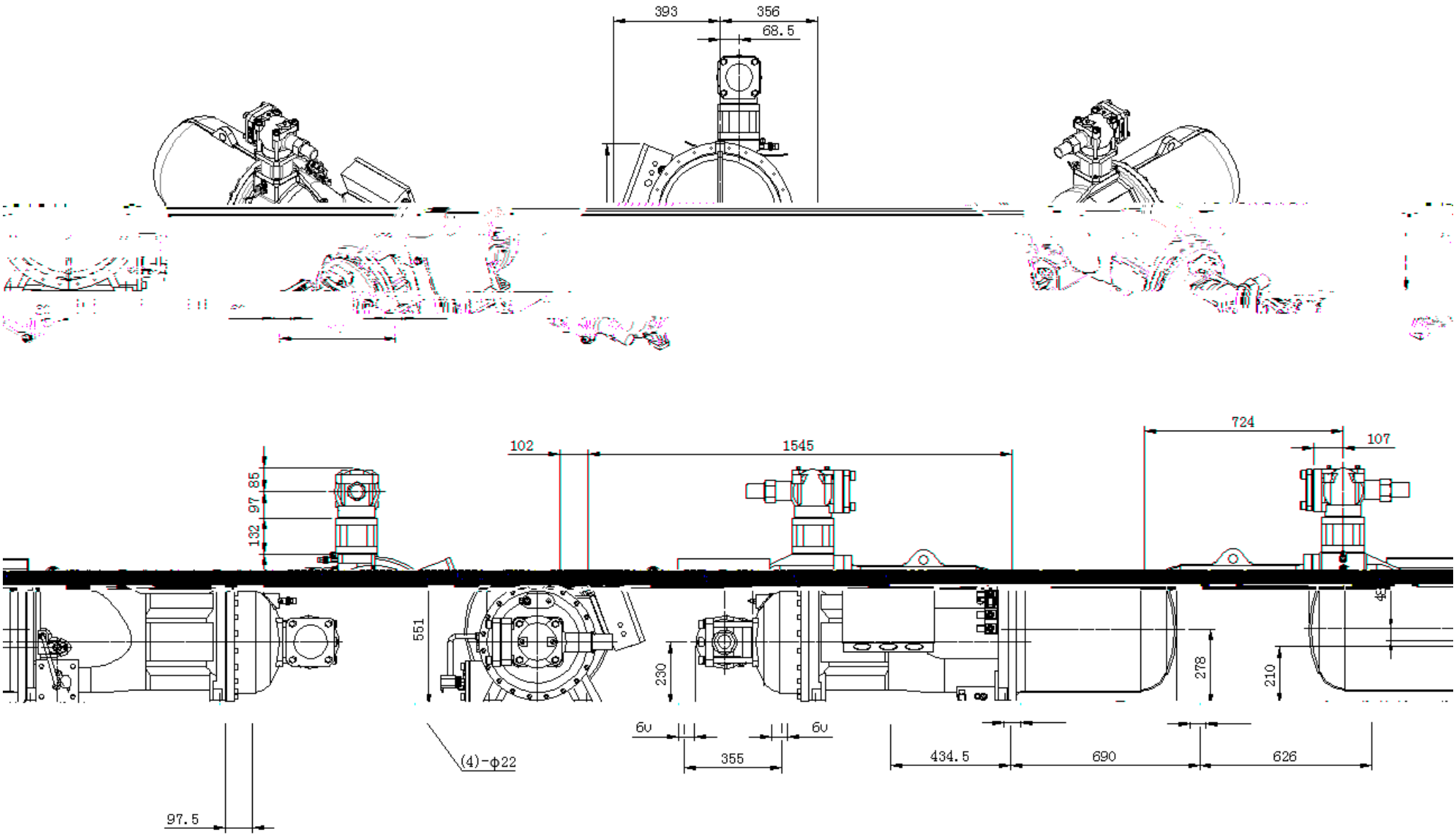
393
356
68.5
102
1545
724
107
85
97
132
551
230
278
210
6U
6U
355
434.5
690
626
97.5
(4)-φ22

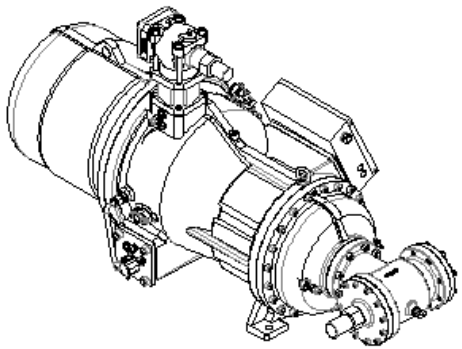

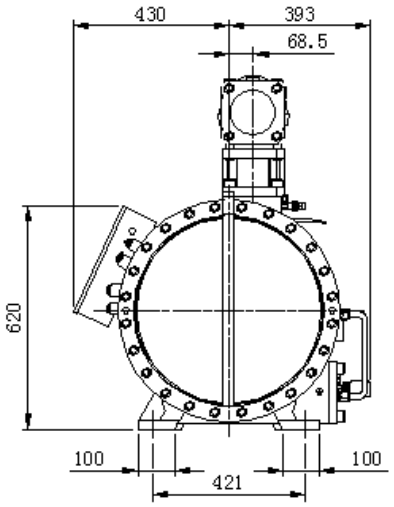
430
393
68.5
620
100
421
100

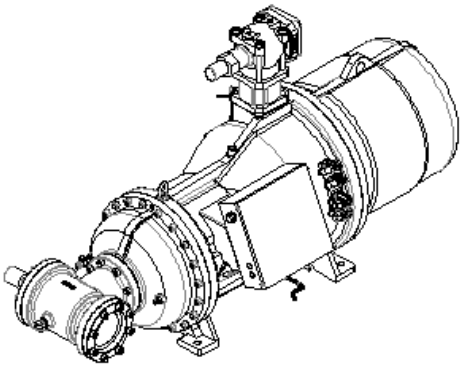

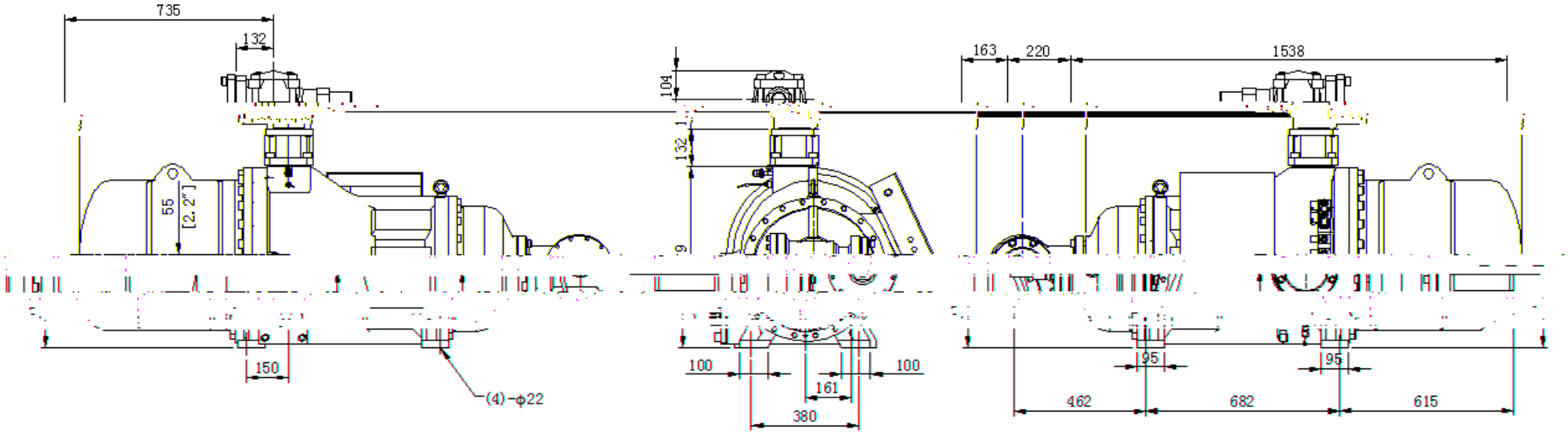
735
132
55
[2.2"]
150
(4)-φ22
104
132
9
100
161
100
380
163
220
1538
95
95
462
682
615

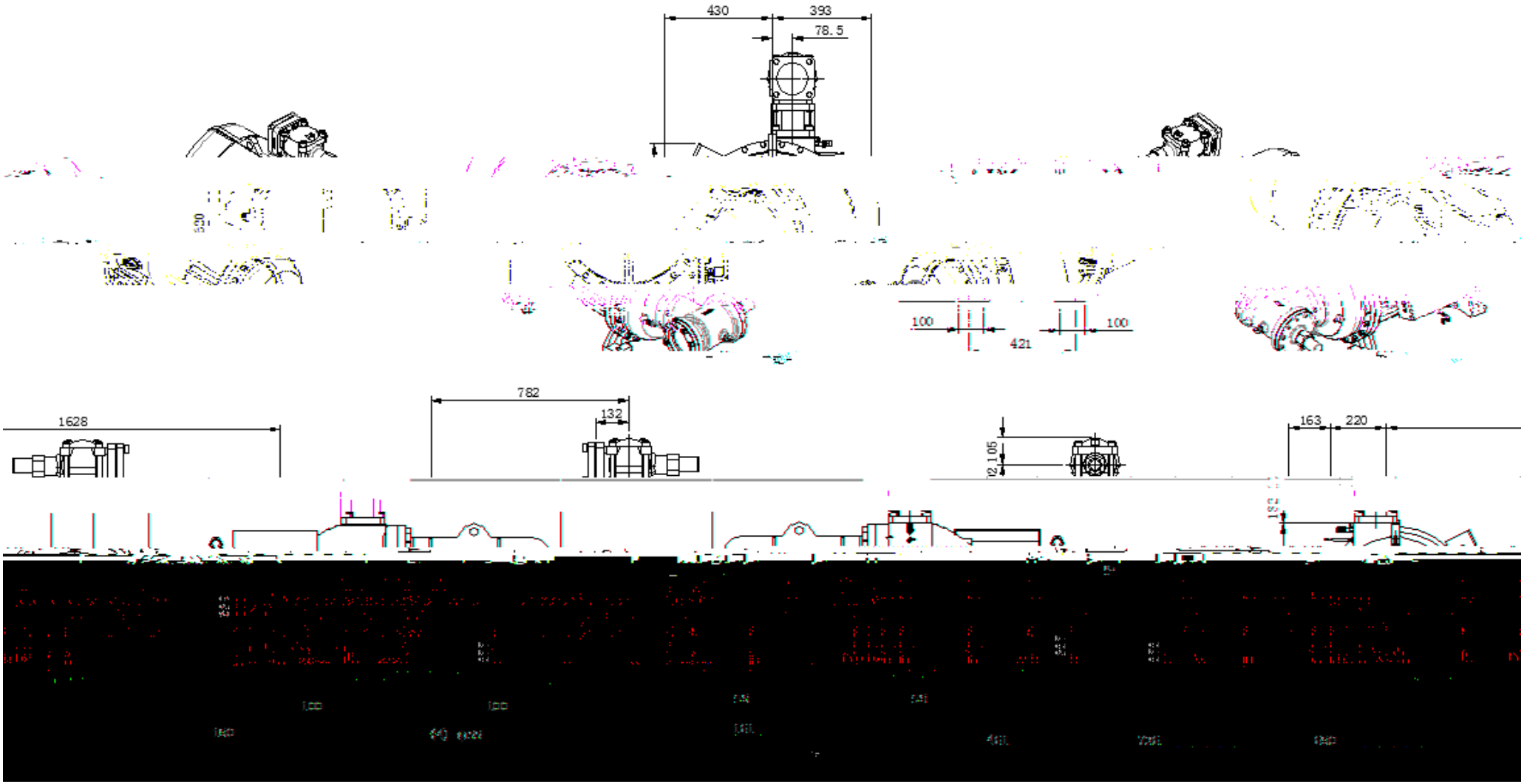
430
393
78.5
100
421
100
782
132
1628
163
220
105
12

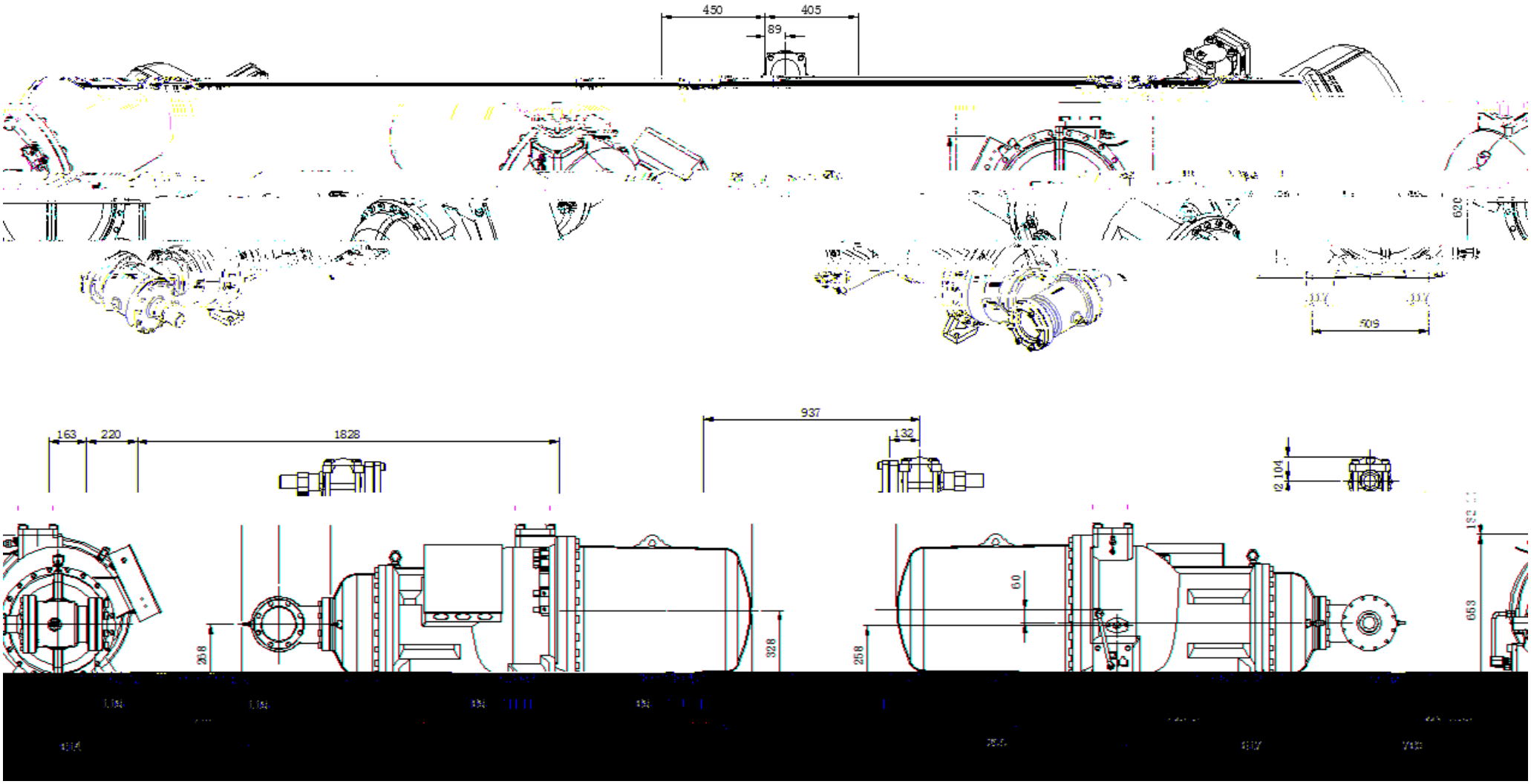
450
405
89
620
509
163
220
1828
937
132
104
268
328
258
60
653

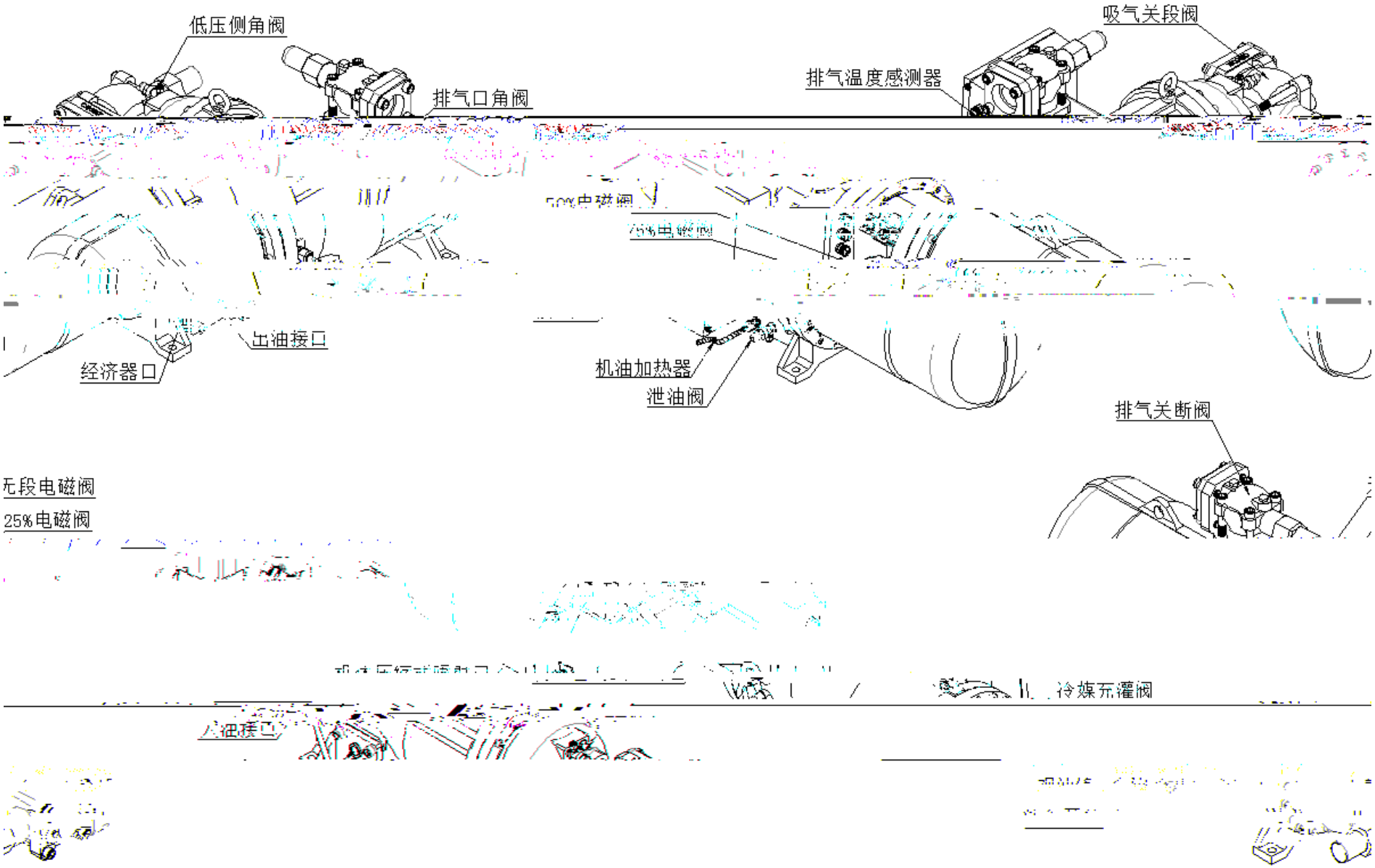
低压侧角阀
排气口角阀
吸气关段阀
排气温度感测器
出油接口
经济器口
机油加热器
泄油阀
排气关断阀
无段电磁阀
25%电磁阀
冷媒充灌阀
入油接口

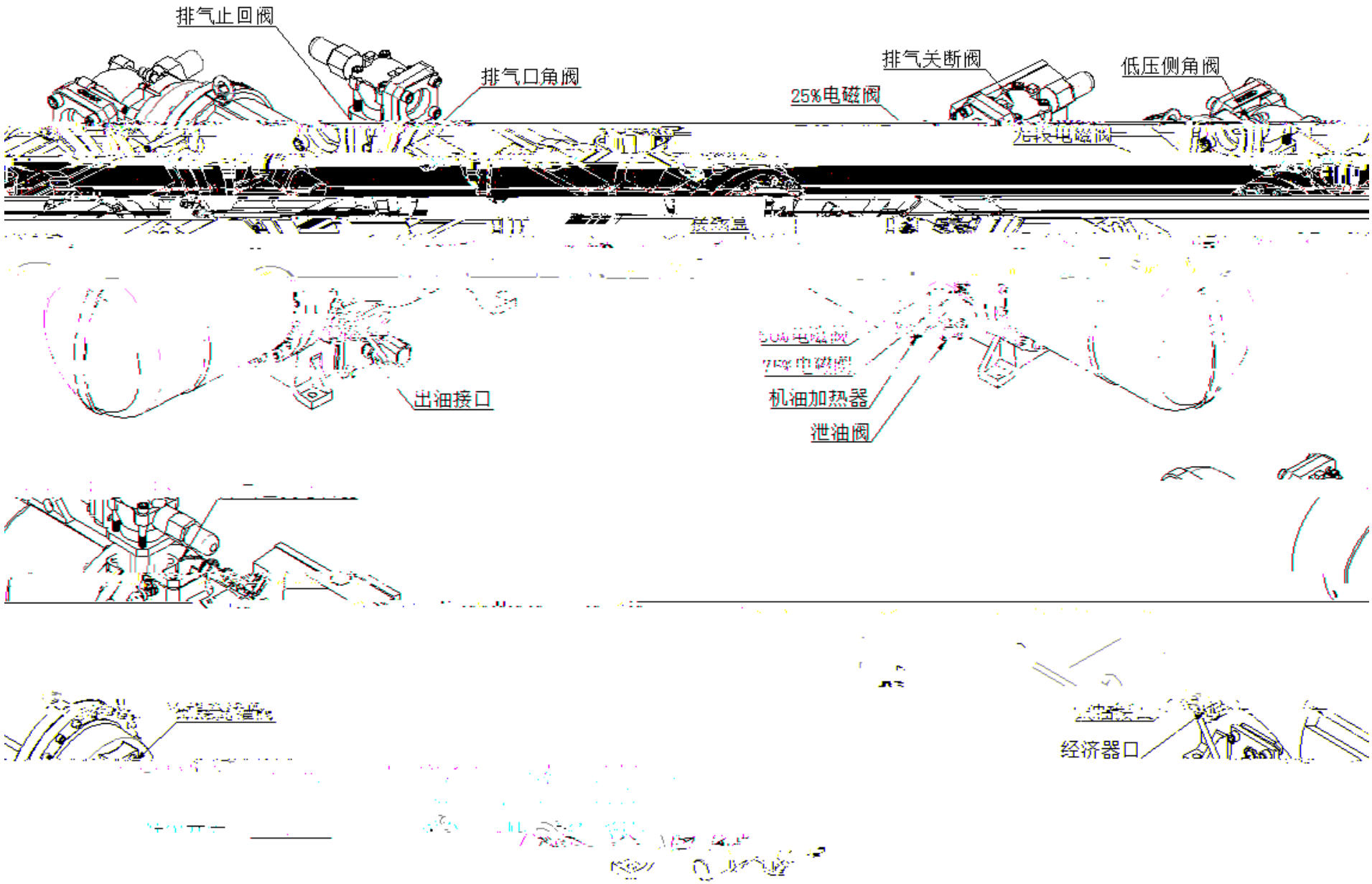
排气止回阀
排气口角阀
排气关断阀
低压侧角阀
25%电磁阀
出油接口
机油加热器
泄油阀
经济器口

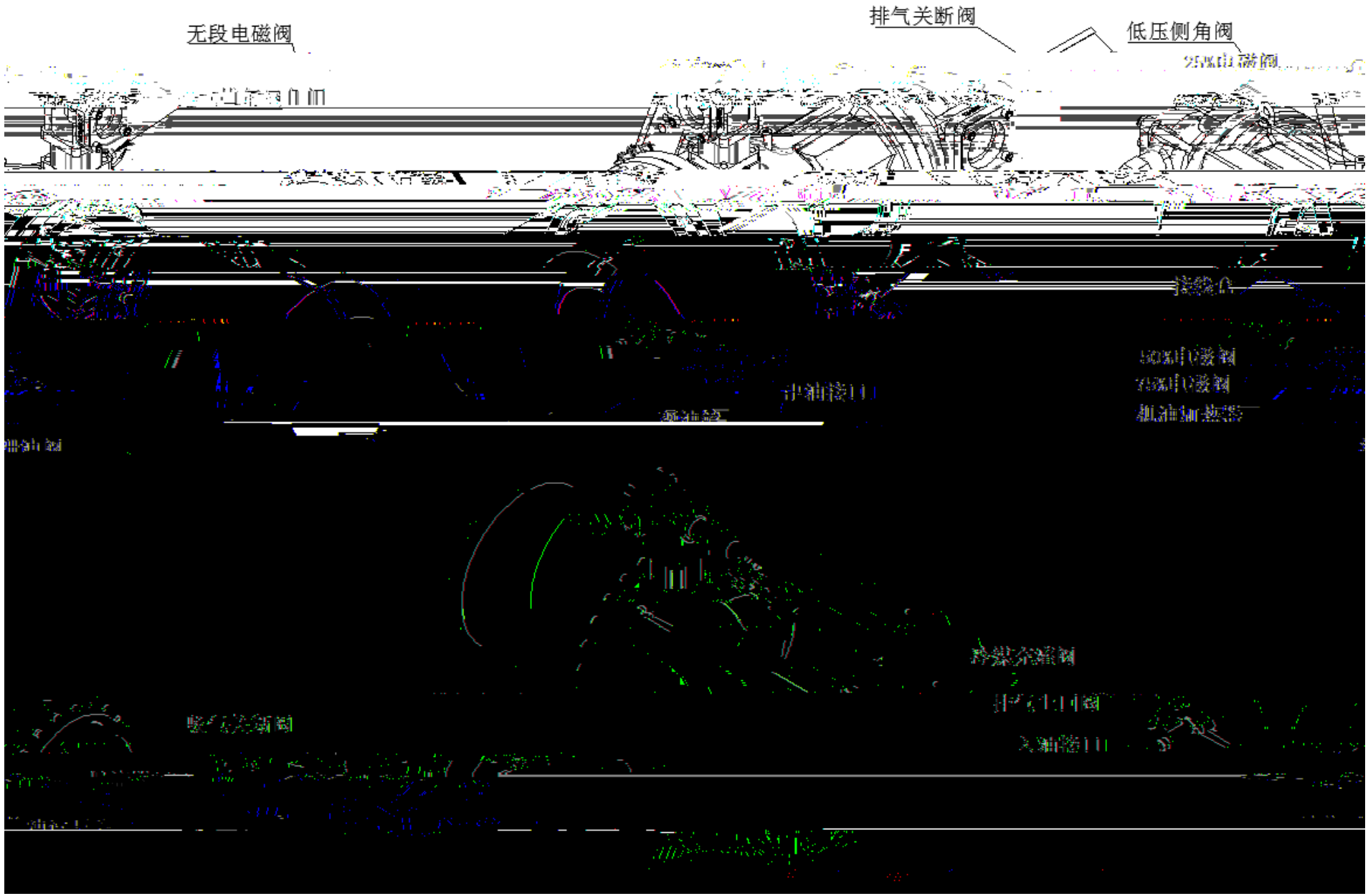
无段电磁阀
排气关断阀
低压侧角阀

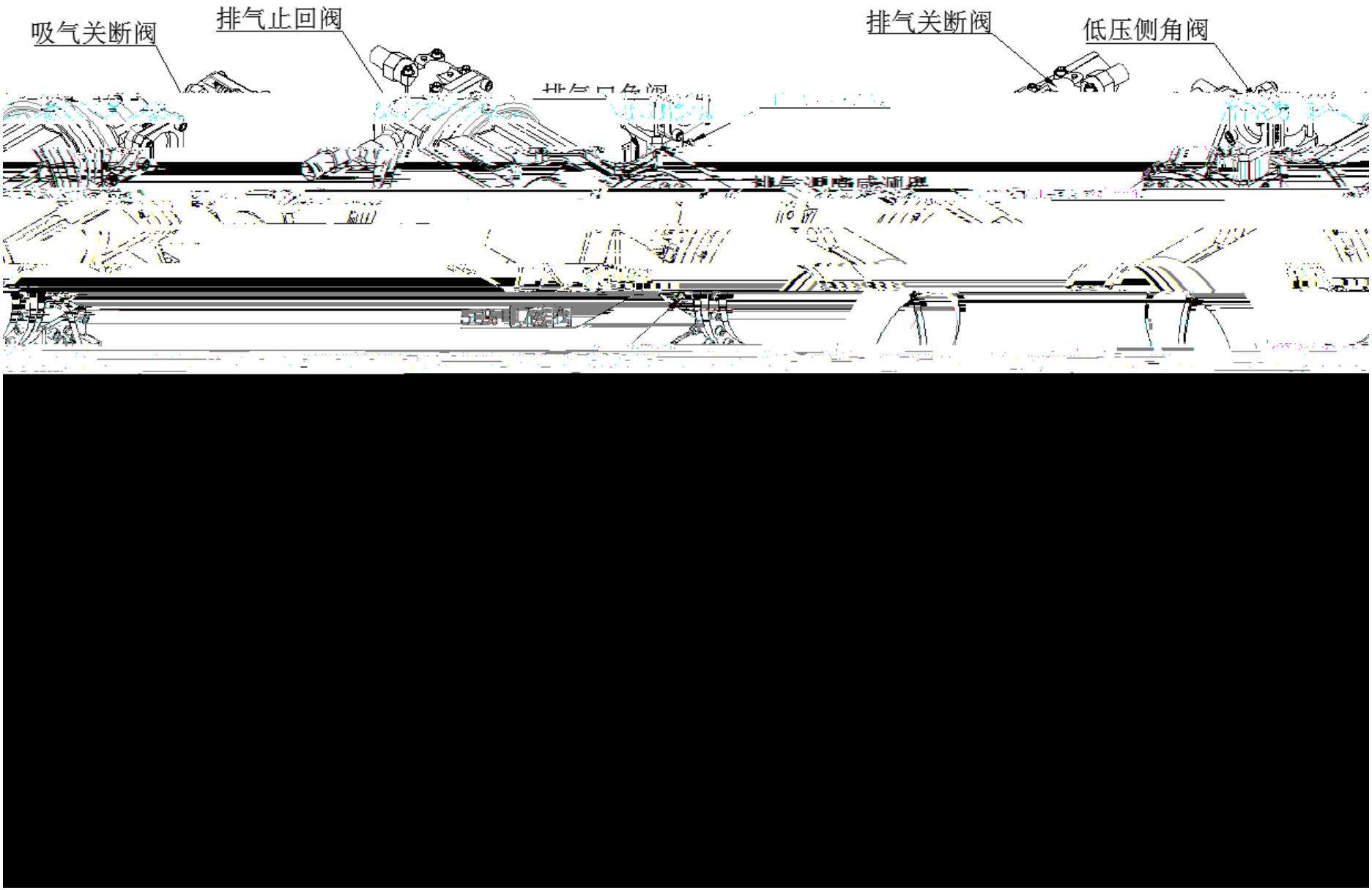
吸气关断阀
排气止回阀
排气关断阀
低压侧角阀

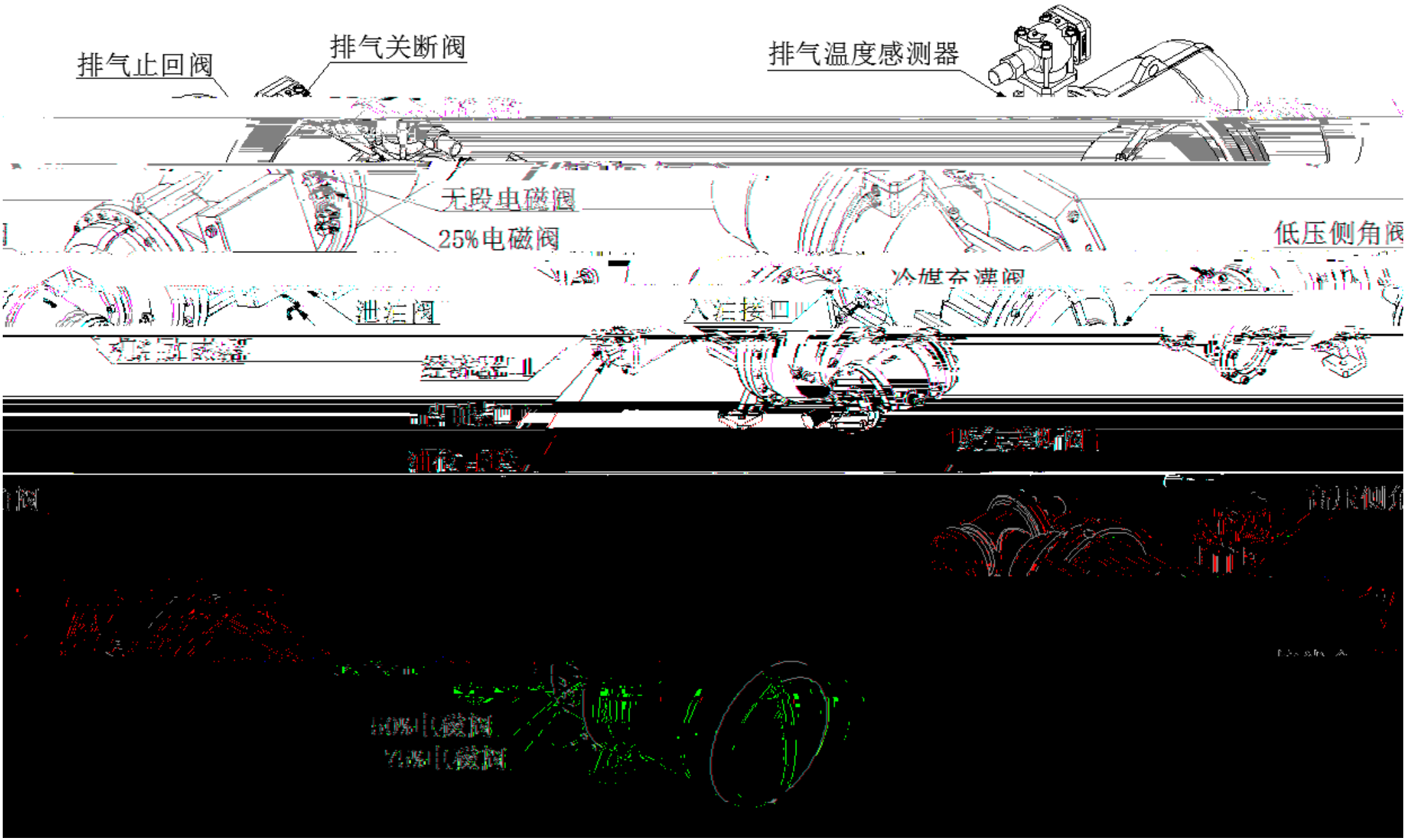
排气止回阀
排气关断阀
排气温度感测器
无段电磁阀
25%电磁阀
低压侧角阀
泄油阀

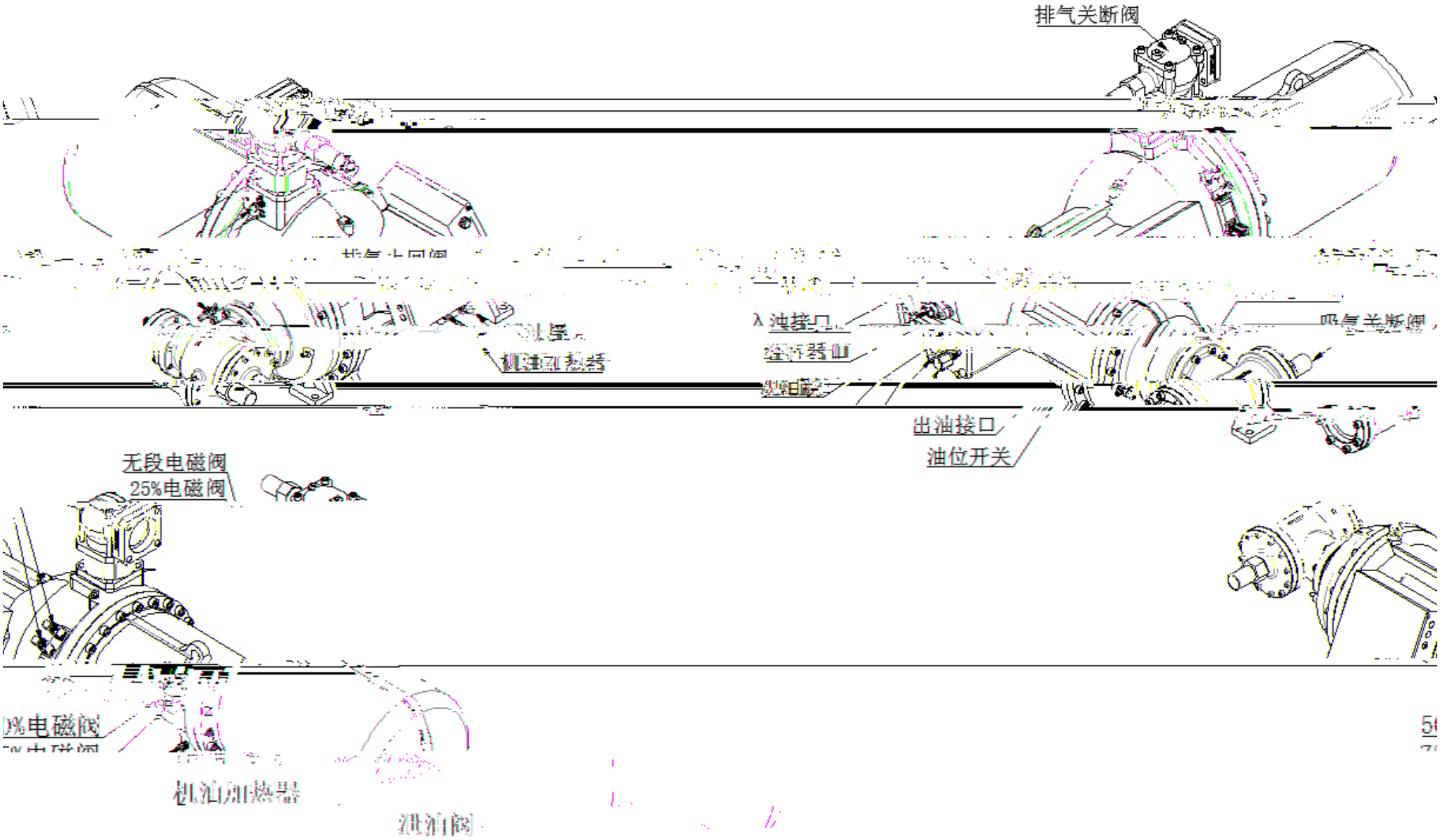
排气关断阀
出油接口
油位开关
无段电磁阀
25%电磁阀
机油加热器

~